ZÁMOČNICKYCH PRVKOV

SO 01.3 REKONŠTRUKCIA SPOJOVACEJ CHODBY

OZN.	SCHÉMATICKÉ ZNÁZORNENIE	POČET KUSOV		MATERIÁL	ROZMER / POČET	VÁHA	PLOCHA	POPIS
Z c03	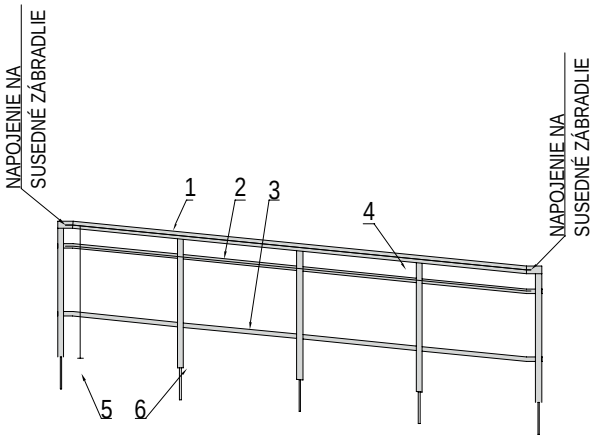	1.NP	2	1 - madlo Ø50	dl. 3,1 m - 1 ks	2,53kg	0,487m2	hliníkové zábradlie povrchová úprava: Práškové lakovanie RGB 209,210,209 napr. RAL 7047, 7035
		2.NP	0	2 - profil Ø30	dl. 3,1 m - 1 ks	1,48kg	0,292m2	
		3.NP	0	3 - profil Ø30	dl. 3,1 m - 1 ks	1,48kg	0,292m2	
		4.NP	0	4 - stĺpik 40	dl. 0,87 m - 5 ks	2,81kg	0,547m2	
		5.NP	0	5 - kotva	dl. 0,21 m - 5 ks	1,40kg		
		6.NP	0	6 - príruba stĺpika	5 ks			
		Σ	2					
Z c04	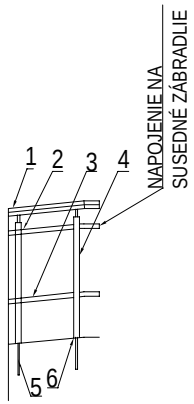	1.NP	1	1 - madlo Ø50	dl. 0,62 m - 1 ks	1,11kg	0,214m2	hliníkové zábradlie povrchová úprava: Práškové lakovanie RGB 209,210,209 napr. RAL 7047, 7035
		2.NP	0	2 - profil Ø30	dl. 0,62 m - 1 ks	0,649kg	0,128m2	
		3.NP	0	3 - profil Ø30	dl. 0,62 m - 1 ks	0,649kg	0,128m2	
		4.NP	0	4 - stĺpik 40	dl. 0,88 m - 2 ks	1,708kg	0,332m2	
		5.NP	0	5 - kotva	dl. 0,21 m - 2 ks	0,84kg		
		6.NP	0	6 - príruba stĺpika	2 ks			
		Σ	1					